SHOCK-BLOWER® - Maßblatt / *Dimension sheet*

Expansionsleitdüse „Tangential Rechts“ (einschrauben)
Expansion guide nozzle „tangential right“ (to be bolted)

Werkstoff: St37 / *Material: St37*
Oberfläche: verzinkt / *Surface: primed*
Sonderausführungen auf Wunsch / *Special design on demand*

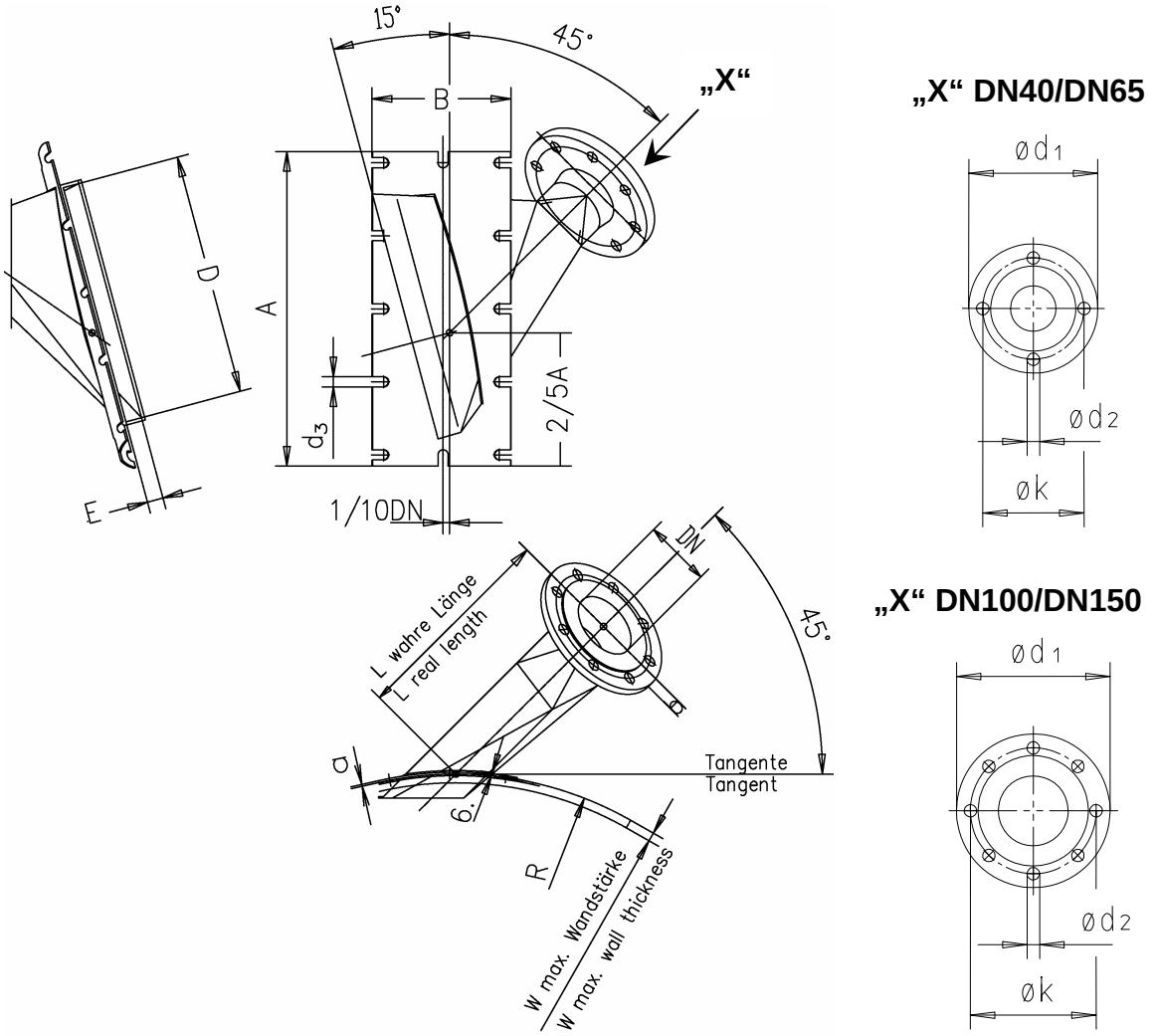

		Düse / *nozzle*			Befestigungsplatte (vorgerundet) / *anchor plate (pre rounded)*						Anschlussflansch / *connecting flange*			
DN	W	L	D	E	R	A	B	a	Ød$_3$	Ød$_3$ Schrauben/ Screws	b	Ød$_1$	Øk	Ød$_2$ Schrauben / Screws
40	10	325	155	20	700	310	190	4	15	10xM12	16	150	110	4xM16
65	12	425	275	22	900	430	220	6			18	185	145	
100	15	450	415	30	1100	560	280			12xM12	20	220	180	8xM16
150	20	480	525	40	1500	680	360				22	285	240	8xM20

Maße in mm
Dimensiones in mm

Mit Rücksicht auf den Fortschritt behalten wir uns Änderungen vor /
We reserve the right to change the devices with respect to the advancement of technology