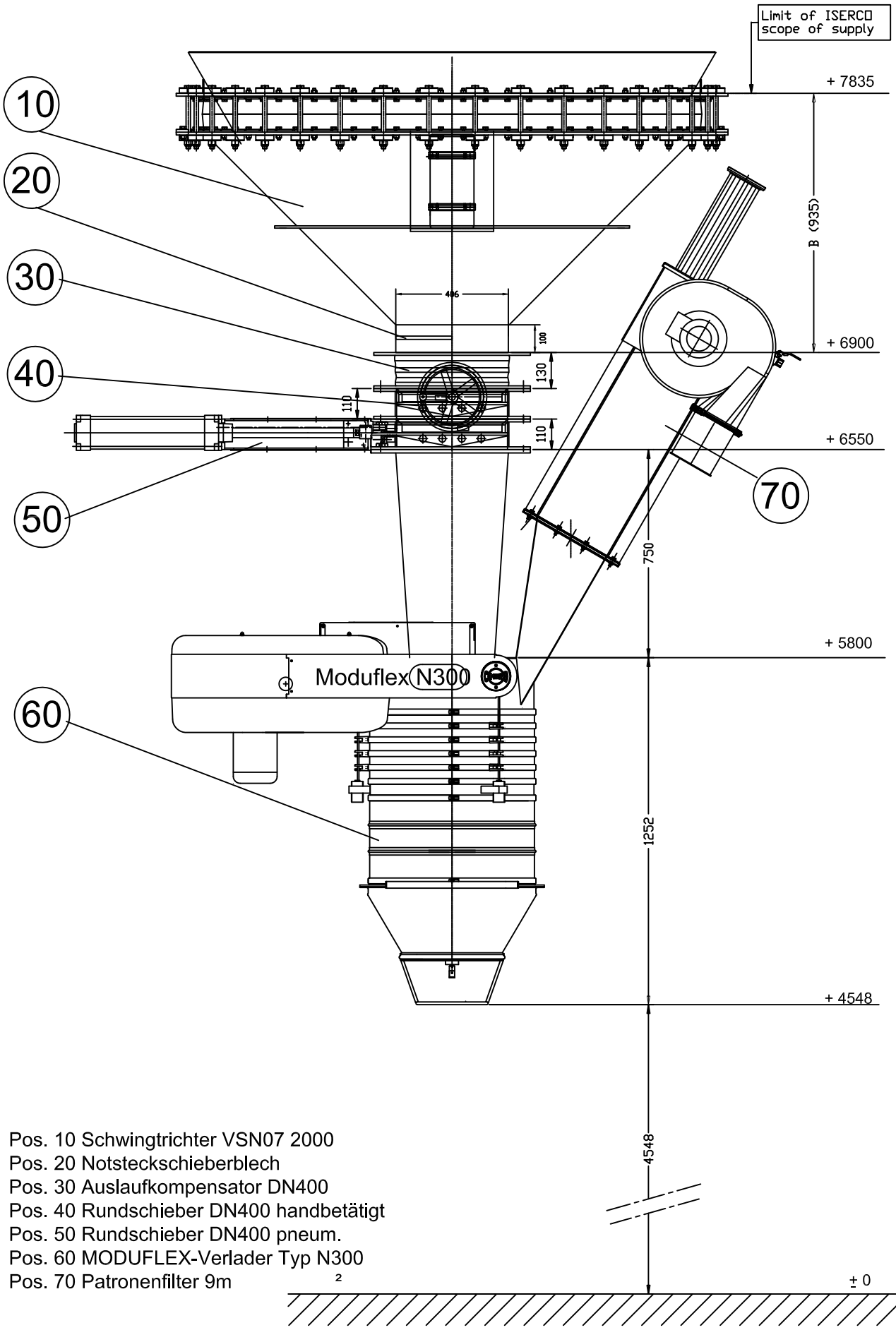

Pos. 10 Schwingtrichter VSN07 2000
Pos. 20 Notsteckschieberblech
Pos. 30 Auslaufkompensator DN400
Pos. 40 Rundschieber DN400 handbetätigt
Pos. 50 Rundschieber DN400 pneum.
Pos. 60 MODUFLEX-Verlader Typ N300
Pos. 70 Patronenfilter 9m

Einplanung

VS-110629-000001
18.04.11 Delker

AGRICHEMA